SBC250

Cargador de base en red de 2 puestos

User guide for SBC250 networked docking stations.
Version: 5.0 (2021-E)

Table of Contents

SBC250 Cargador de base en red de 2 puestos **3**

INSTRUCCIONES IMPORTANTES DE SEGURIDAD **3**

Descripción general **4**

Características 4

Rack o soporte de pared **4**

Más información disponible en línea **5**

Controles y conectores **5**

Conexiones de alimentación **7**

Conexión de transmisores **7**

Conexión de los dispositivos de Shure al Wireless Workbench **8**

Sugerencias para la configuración 9

Monitoreo de baterías con el Wireless Workbench **9**

Control de los transmisores con estaciones de carga en red **10**

Conexión a un sistema de control externo **10**

Actualizaciones del firmware **11**

Actualizando firmware del transmisor con la estación de acoplamiento. 11

Variaciones en los modelos **11**

Especificaciones **12**

Certificaciones **12**

Información importante sobre el producto **13**

ADVERTENCIA 13

Information to the user **14**

INFORMACION DE LICENCIA 14

SBC250
Cargador de base en red de 2 puestos

INSTRUCCIONES IMPORTANTES DE SEGURIDAD

1. LEA estas instrucciones.
2. CONSERVE estas instrucciones.
3. PRESTE ATENCIÓN a todas las advertencias.
4. SIGA todas las instrucciones.
5. NO utilice este aparato cerca del agua.
6. LIMPIE ÚNICAMENTE con un trapo seco.
7. NO obstruya ninguna de las aberturas de ventilación. Deje espacio suficiente para proporcionar ventilación adecuada e instale los equipos según las instrucciones del fabricante.
8. NO instale el aparato cerca de fuentes de calor tales como llamas descubiertas, radiadores, registros de calefacción, estufas u otros aparatos (incluyendo amplificadores) que produzcan calor. No coloque artículos con llamas descubiertas en el producto.
9. NO anule la función de seguridad del enchufe polarizado o con clavija de puesta a tierra. Un enchufe polarizado tiene dos patas, una más ancha que la otra. Un enchufe con puesta a tierra tiene dos patas y una tercera clavija con puesta a tierra. La pata más ancha o la tercera clavija se proporciona para su seguridad. Si el tomacorriente no es del tipo apropiado para el enchufe, consulte a un electricista para que sustituya el tomacorriente de estilo anticuado.
10. PROTEJA el cable eléctrico para evitar que personas lo pisen o estrujen, particularmente en sus enchufes, en los tomacorrientes y en el punto en el cual sale del aparato.
11. UTILICE únicamente los accesorios especificados por el fabricante.
12. UTILICE únicamente con un carro, pedestal, trípode, escuadra o mesa del tipo especificado por el fabricante o vendido con el aparato. Si se usa un carro, el mismo debe moverse con sumo cuidado para evitar que se vuelque con el aparato.

13. DESENCHUFE el aparato durante las tormentas eléctricas, o si no va a ser utilizado por un lapso prolongado.
14. TODA reparación debe ser llevada a cabo por técnicos calificados. El aparato requiere reparación si ha sufrido cualquier tipo de daño, incluyendo los daños al cordón o enchufe eléctrico, si se derrama líquido sobre el aparato o si caen objetos en su interior, si ha sido expuesto a la lluvia o la humedad, si no funciona de modo normal, o si se ha caído.
15. NO exponga este aparato a chorros o salpicaduras de líquidos. NO coloque objetos llenos con líquido, tales como floreros, sobre el aparato.
16. El enchufe de alimentación o un acoplador para otros aparatos deberá permanecer en buenas condiciones de funcionamiento.
17. El nivel de ruido transmitido por el aire del aparato no excede de 70 dB(A).
18. Los aparatos de fabricación CLASE I deberán conectarse a un tomacorriente de ALIMENTACION con clavija de puesta a tierra protectora.
19. Para reducir el riesgo de causar un incendio o sacudidas eléctricas, no exponga este aparato a la lluvia ni a humedad.
20. No intente modificar este producto. Hacerlo podría causar lesiones personales y/o la falla del producto.
21. Utilice este producto únicamente dentro de la gama de temperaturas de funcionamiento especificadas.

Explicación de los símbolos

⚠	Precaución: riesgo de descarga eléctrica
⚠	Precaución: riesgo de peligro (ver nota).
⎓	Corriente directa
∼	Corriente alterna
▮	Encendido (alimentación)
⧈	El equipo está protegido con AISLAMIENTO DOBLE o AISLAMIENTO REFORZADO
⏻	En espera
🗑	No se debe desechar el equipo en el canal normal de eliminación de desechos

ADVERTENCIA: Los voltajes presentes en este equipo representan un riesgo para la vida. No contiene componentes reparables por el usuario. Toda reparación debe ser llevada a cabo por técnicos calificados. Las certificaciones de seguridad no tienen vigencia cuando el voltaje de funcionamiento de la unidad es cambiado a un valor distinto al ajustado en fábrica.

Descripción general

La estación de carga en red SBC250 proporciona carga, configuración y almacenamiento simple para 2 transmisores ULXD6 y ULXD8. Acople los transmisores durante 15 minutos para obtener 1 hora de uso, o cárguelos durante 3 horas para una carga completa.

Conéctese a una red para ajustar las configuraciones del transmisor y monitorear la información de la batería recargable.Utilice el software de control de Shure como el Wireless Workbench® u otros sistemas de control externos, tales como AMX o Crestron para monitorear y realizar cambios.

Características

- Compatible con los transmisores ULXD6 y ULXD8 con baterías recargables de Shure
- Conecte hasta 2 transmisores durante 15 minutos para obtener 1 hora de uso o 3 horas para obtener una carga completa
- Ajuste fácilmente los parámetros del transmisor con un software de control de Shure, tal como el Wireless Workbench y sistemas de control externos, tales como AMX o Crestron
- Monitoree información de la batería recargable como la condición, la temperatura, la carga y el ciclo con el software de control.
- Actualice el firmware de la estación de carga y transmisor utilizando Shure Update Utility
- El rack o soporte de pared con la bandeja de montaje URT3 de Shure (se venden por separado)

Rack o soporte de pared

El SBC250 puede montarse en un rack o en un soporte de pared utilizando la bandeja para rack universal URT3 de Shure para una mayor flexibilidad cuando se almacenan micrófonos de límite de ULXD6.

①	Al montarlo sobre un rack, coloque las orejas giratorias en el URT3 con los agujeros hacia adelante
②	Para montarlo en la pared, gire las orejas de manera que los agujeros estén al ras de la superficie

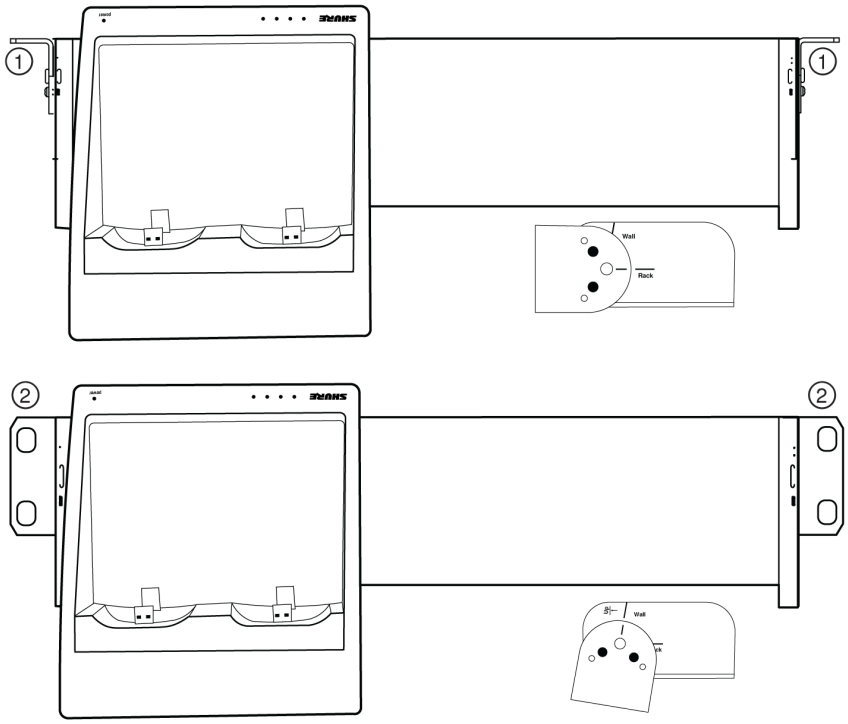

Precaución: Cuando lo monte en la pared, inserte y retire los micrófonos de límite de ULXD6 de forma vertical para evitar dañar el conector de USB

Más información disponible en línea

Se ofrece una guía del usuario completa en línea en pubs.shure.com.

Controles y conectores

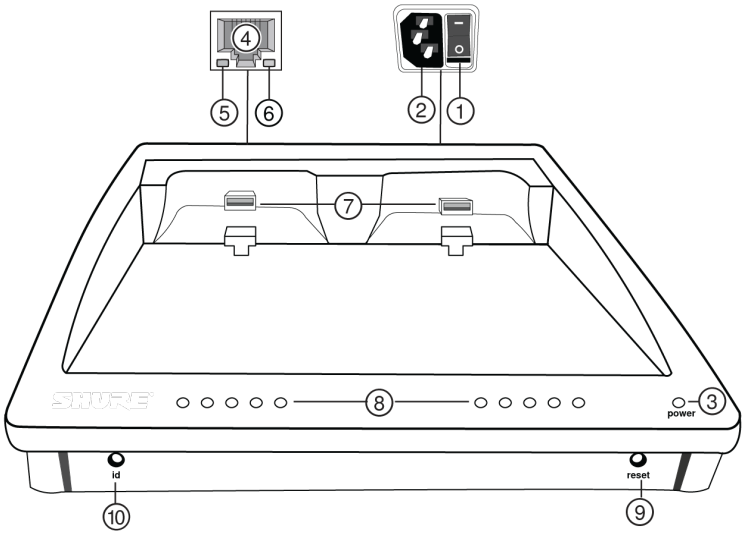

① Conmutador de alimentación

Enciende y apaga la unidad.

② Alimentación de CA

Conector IEC de 100 a 240 V CA.

③ LED de alimentación

- Encendido = La estación de carga está encendida
- Apagado = La estación de carga está apagada

④ Puerto Ethernet

Conecte a una red Ethernet para habilitar el control y el monitoreo del dispositivo remoto utilizando el Wireless Workbench u otro software de control.

⑧ LED de velocidad de enlace Ethernet (Ámbar)

- Apagado = 10 Mbps
- Encendido = 100 Mbps

⑥ LED de estado de Ethernet (Verde)

- Apagado = Sin enlace de red
- Encendido = Enlace de red establecido
- Destellando = Enlace de red activo

⑦ Ranuras de carga (USB 3.0)

Deslice cualquier transmisor ULXD6 o ULXD8 con baterías recargables de Shure en las ranuras para comenzar a cargar.

⑧ LED de estado de carga

Cada ranura de carga tiene cinco LED que se iluminan para mostrar el nivel de carga de la batería:

LED	% de carga de batería
1	Destellando: < 10 % Luz fija: > 10 %
2	> 25 %
3	> 50 %
4	> 75 %
5	100 %

⑨ Botón Restablecer

- Restablecimiento de la estación de carga: Mantenga presionado el botón restablecer al mismo tiempo que enciende la estación de carga para restaurar los ajustes de fábrica. El direccionamiento IP se restaurará a Automático. LED de carga = verde continuo.
- Restablecimiento del transmisor: Coloque los transmisores en las estaciones de carga. Mantenga presionado el botón restablecer por cinco segundos para restaurar los ajustes de fábrica del transmisor. LED de silenciamiento del transmisor = destellando.

⑩ Botón ID

Identifica los dispositivos que se muestran en Wireless Workbench, haciendo que parpadeen tanto el LED como el ícono correspondiente en WWB.

Conexiones de alimentación

1. Conecte la fuente de alimentación a un tomacorriente y a la entrada de alimentación de la estación de carga.
2. La estación de carga se enciende y apaga a través del conmutador de palanca.

Si la estación de carga pierde la energía eléctrica, los transmisores también se apagarán.

Conexión de transmisores

Inserte un transmisor ULXD6 o ULXD8 con baterías recargables de Shure en la ranura, como se muestra:

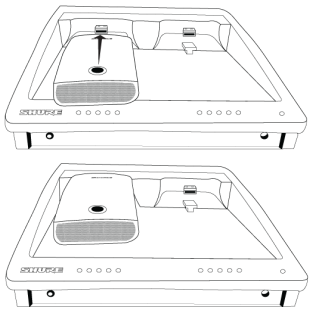

La estación de carga proporciona energía eléctrica para cargar las baterías del transmisor:

- 15 minutos = 1 hora de uso
- 1 hora = 50 % de carga
- 3 horas = 100 % de carga

Nota: Si la estación de carga pierde la energía eléctrica, los transmisores también se apagarán. Las baterías reanudarán la carga cuando se restablezca la energía.

Conexión de los dispositivos de Shure al Wireless Workbench

Wireless Workbench le permite controlar y monitorear dispositivos a través de la red. Para empezar, visite http://www.shure.com/wwb y descargue el software Wireless Workbench. El Wireless Workbench se comunica con los dispositivos conectados a través de una red Ethernet estándar.

Equipo necesario: Dispositivo Shure, computadora con el Wireless Workbench instalado, cable Ethernet Cat 5 (o mejor) y conmutador de red o enrutador

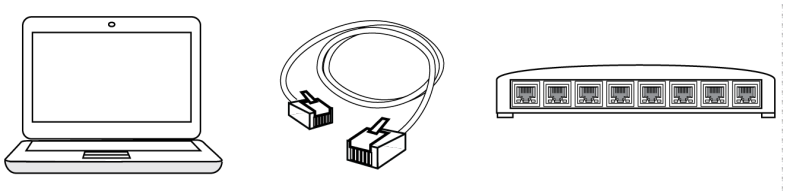

1. Conecte el dispositivo a su computadora con un cable Ethernet Cat 5 (o mejor) blindado para garantizar un rendimiento confiable de la red. Si tiene varios dispositivos que administrar, conecte cada dispositivo a un conmutador de red o enrutador. Los LED del puerto Ethernet del dispositivo se iluminará para indicar la conectividad de la red. Verifique que los dispositivos de Shure se pueden ver entre sí al buscar el icono de conectividad de red en el panel delantero (la ubicación varía).
2. Para la mayoría de aplicaciones, utilice el modo Automático (predeterminado) para permitir que su conmutador o enrutador asigne una dirección IP utilizando una dirección DHCP. Si no hay ningún servidor DHCP presente, sus dispositivos recurrirán a una dirección local de enlace en el rango 169.254.xxx.xxx. Si necesita asignar direcciones IP específicas, establezca el modo IP en Manual en el menú de la red.
3. Software Wireless Workbench de Shure.
4. Seleccione una interfaz de red en la ventana emergente. Elija la red que más se aproxima al puerto Ethernet en donde están conectados sus dispositivos.

5. Su dispositivo aparecerá en la ficha Inventory cuando la conexión es correcta.

Sugerencias para la configuración

- Revise los ajustes del servidor de seguridad para garantizar el acceso del Wireless Workbench a su red
- Use varios conmutadores de Ethernet para extender la red para instalaciones más grandes

Para obtener más ayuda, visite el menú Ayuda en el Wireless Workbench o http://www.shure.com/wwb.

Monitoreo de baterías con el Wireless Workbench

El Wireless Workbench proporciona información detallada sobre la batería de cada transmisor.

Haga clic en la pestaña Inventory para ver la estación de carga conectada en el Wireless Workbench.

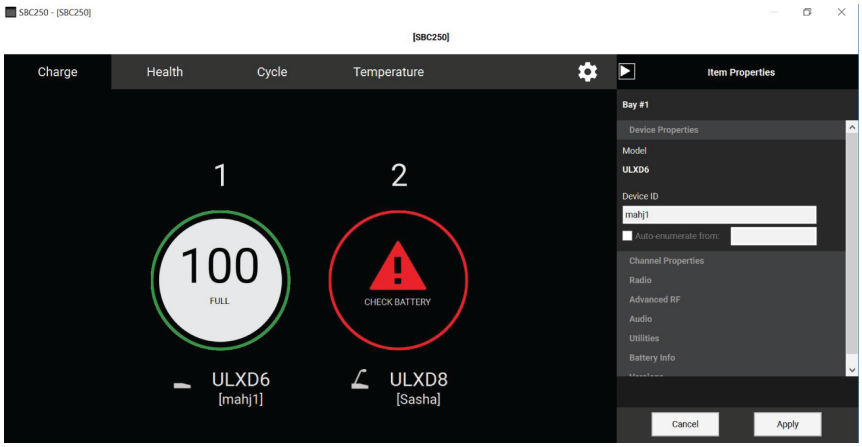

Cada pestaña proporciona diferentes estadísticas de la batería:

Carga

Muestra la carga como un porcentaje de la capacidad total de la batería. También muestra el tiempo restante hasta la carga completa.

Condición

Muestra la condición de la batería seleccionada como un porcentaje de capacidad de la carga de una nueva batería. La capacidad de carga (vida de la batería cuando está completamente cargada) disminuirá como resultado de ciclos de carga repetidos, antigüedad o condiciones de almacenamiento.

Ciclo

Muestra la cantidad total de veces que la batería ha sufrido un conteo completo de carga y descarga. Recargar después de descargar la mitad cuenta como la mitad de un ciclo. Recargar después de descargar una cuarta parte cuenta como un cuarto de un ciclo.

Temperatura

Muestra la temperatura (en grados Celsius y Fahrenheit) y el estado de la batería.

Sugerencia: Para identificar los transmisores individuales en el SBC250, mantenga presionado el botón de silenciamiento en su ULXD6 o ULXD8 para hacer que parpadee el ícono correspondiente en WWB. Al hacer clic en Dismiss all deja de parpadear.

Control de los transmisores con estaciones de carga en red

Revise y controle rápidamente muchos ajustes del transmisor con el Wireless Workbench u otros sistemas de control externos.

Puede fijar la siguiente configuración:

- Botón de silenciamiento y comportamiento del LED de silenciamiento o brillo
- Filtro de paso alto
- Potencia de RF
- Bloqueo de alimentación
- Estado inicial de cargador
- Tipo de batería
- Nombre del dispositivo
- Nombre del canal
- Frecuencia (únicamente WWB)
- Modo de densidad normal o alta
- Compensación de cuello de ganso y superficie

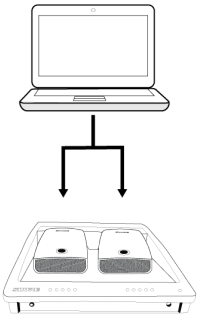

1. Coloque los transmisores en la estación de carga. Revise que la estación de carga esté conectada a la red y al Wireless Workbench.
2. Encuentre la estación de carga en el inventario y haga clic derecho para seleccionar Propiedades.
3. Seleccione uno o varios transmisores.
4. Haga cambios a los ajustes del transmisor y haga clic en Aplicar. Ahora está listo para usar.

Conexión a un sistema de control externo

Las estaciones de carga en red SBC250 se conectan a los sistemas de control externos, tales como AMX o Crestron a través de Ethernet. Utilice únicamente un controlador por sistema para evitar conflictos de mensajes. Para obtener una lista completa de cadenas de comando, visit the ULX-D product page at https://www.shure.com.

- Conexión: Ethernet (TCP/IP; SBC250 es el cliente)
- Puerto: 2202

Actualizaciones del firmware

El firmware es un software incorporado en cada componente que controla sus funciones. Periódicamente, se desarrollan nuevas versiones del firmware para incorporar características y mejoras adicionales. Para aprovechar las mejoras de diseño, descargue las nuevas versiones del firmware utilizando Shure Update Utility.

Descargue Shure Update Utility en http://www.shure.com/suu.

Actualizando firmware del transmisor con la estación de acoplamiento.

1. Coloque los transmisores en la estación de acoplamiento y revise de que la estación de acoplamiento esté conectada a la red.
2. Inicie Update Utility de Shure para buscar actualizaciones de firmware.
3. Descargue las actualizaciones y haga clic en Send Updates.

Variaciones en los modelos

Todos incluyen la fuente de alimentación a menos que se indique lo contrario.

Región	Modelo
Estados Unidos	SBC250-US
Argentina	SBC250-AR
Brasil	SBC250-BR
Europa	SBC250-E
Reino Unido	SBC250-UK
Japón	SBC250-J
China	SBC250-CN
Corea	SBC250-K
Taiwán	SBC250-TW
Australia	SBC250-AZ
India	SBC250-IN

Región	Modelo
Global	SBC250 (sin fuente de alimentación)

Especificaciones

SBC250

Tiempo de carga

ULXD6 and ULXD8	15 minutos = 1 hora tiempo de ejecución; 1 hora = 50% cargado; 3 horas = 100% cargado

Interface de red

Ethernet de 10/100 Mbps

Requisitos de alimentación

100 - 240VCA @ 0,35 A

máximo, 50/60 Hz

Caja

Plástico moldeado, Hoja de metal

Dimensiones

215 x 191 x 62,5 mm (8,46 x 7,52 x 2,44pulg)

Peso

2,7 kg(5,95 lb)

Gama de temperatura de funcionamiento

0°C (32°F) a 45°C (113°F)

Intervalo de temperaturas de almacenamiento

-29°C (-20°F) a 74°C (165°F)

Certificaciones

Cumple los requisitos esenciales de todas las directrices europeas aplicables.

La declaración de homologación de CE se puede obtener en: www.shure.com/europe/compliance

Representante europeo autorizado:
Shure Europe GmbH
Global Compliance
Jakob-Dieffenbacher-Str. 12
75031 Eppingen, Alemania
Teléfono: +49-7262-92 49 0
Email: info@shure.de

www.shure.com

El uso de este dispositivo está sujeto a las dos condiciones siguientes: (1) no se permite que este dispositivo cause interferencias, y (2) este dispositivo deberá aceptar cualquier interferencia, incluso la que pudiera causar su mal funcionamiento.

Le présent appareil est conforme aux CNR d'Industrie Canada applicables aux appareils radio exempts de licence. L'exploitation est autorisée aux deux conditions suivantes : (1) l'appareil ne doit pas produire de brouillage, et (2) l'utilisateur de l'appareil doit accepter tout brouillage radioélectrique subi, même si le brouillage est susceptible d'en compromettre le fonctionnement.

Califica para llevar distintivos de la CE.

Autorizado bajo la provisión de verificación de las normas de la FCC Parte 15B.

CAN ICES-003 (B)/NMB-003(B)

Etiqueta de cumplimiento con ICES-003 de Industry Canada: CAN ICES-3 (B)/NMB-3(B)

Nota: vea la etiqueta ubicada en la parte inferior del compartimiento del cargador para ver los distintivos FCC, CE, RCM y KC, así como las categorías eléctricas.

Nota: Las pruebas de cumplimiento de las normas EMC suponen el uso de tipos de cables suministrados y recomendados. El uso de otros tipos de cables puede degradar el rendimiento EMC.

Los cambios o modificaciones que no tengan la aprobación expresa de Shure Incorporated podrían anular su autoridad para usar este equipo.

Cumple los requisitos de las siguientes normas:

EN55032
EN55103-2
EN55024
EN60950
Corea KN32/35
IEC60950

Por favor, sea consciente del medio ambiente; los productos eléctricos y su embalaje forman parte de programas regionales de reciclaje y no deben desecharse con los desperdicios domésticos regulares.

Información importante sobre el producto

ADVERTENCIA: Si se sustituye la batería incorrecta, se crea el riesgo de causar una explosión. Operarlo solo con baterías AA.

ADVERTENCIA

- Los conjuntos de baterías pueden estallar o soltar materiales tóxicos. Riesgo de incendio o quemaduras. No abra, triture, modifique, desarme, caliente a más de 60°C (140°F) ni incinere.
- Siga las instrucciones del fabricante
- Utilice únicamente el cargador Shure para cargar las baterías recargables Shure.
- ADVERTENCIA: Si se sustituye la batería incorrectamente, se crea el riesgo de causar una explosión. Sustitúyala únicamente por otra igual o de tipo equivalente.
- Nunca ponga baterías en la boca. Si se tragan, acuda al médico o a un centro local de control de envenenamiento
- No ponga en cortocircuito; esto puede causar quemaduras o incendios
- No cargue ni utilice baterías diferentes de las baterías recargables Shure.
- Deseche los conjuntos de baterías de forma apropiada. Consulte al vendedor local para el desecho adecuado de conjuntos de baterías usados.
- Las baterías (conjuntos de baterías o baterías instaladas) no deben exponerse al calor excesivo causado por la luz del sol, las llamas o condiciones similares.
- No sumerja la batería en líquidos como agua, bebidas u otros fluidos.
- No coloque ni inserte la batería con la polaridad invertida.

- Mantenga fuera del alcance de los niños pequeños.
- No utilice baterías anormales.
- Embale la batería de forma segura para su transporte.

Information to the user

This device complies with part 15 of the FCC Rules. Operation is subject to the following two conditions:

1. This device may not cause harmful interference.
2. This device must accept any interference received, including interference that may cause undesired operation.

Note: This equipment has been tested and found to comply with the limits for a Class B digital device, pursuant to part 15 of the FCC Rules. These limits are designed to provide reasonable protection against harmful interference in a residential installation. This equipment generates uses and can radiate radio frequency energy and, if not installed and used in accordance with the instructions, may cause harmful interference to radio communications. However, there is no guarantee that interference will not occur in a particular installation. If this equipment does cause harmful interference to radio or television reception, which can be determined by turning the equipment off and on, the user is encouraged to try to correct the interference by one or more of the following measures:

- Reorient or relocate the receiving antenna.
- Increase the separation between the equipment and the receiver.
- Connect the equipment to an outlet on a circuit different from that to which the receiver is connected.
- Consult the dealer or an experienced radio/TV technician for help.

INFORMACION DE LICENCIA

Licencia de uso: Se puede requerir una licencia ministerial para utilizar este equipo en algunas áreas. Consulte a la autoridad nacional para posibles requisitos. Los cambios o modificaciones que no tengan la aprobación expresa de Shure Incorporated podrían anular su autoridad para usar el equipo. La obtención de licencias para los equipos de micrófonos inalámbricos Shure es responsabilidad del usuario, y la posibilidad de obtenerlas depende de la clasificación del usuario y el uso que va a hacer del equipo, así como de la frecuencia seleccionada. Shure recomienda enfáticamente que el usuario se ponga en contacto con las autoridades de telecomunicaciones correspondientes respecto a la obtención de licencias antes de seleccionar y solicitar frecuencias.

Se recomienda respetar las normas de reciclado de la región relativas a desechos electrónicos, empaquetado y baterías.