PUC 2515 Tubo 150 cm negra

El PUC 2515 es un tubo de 150 cm y forma parte del sistema modular Connect-it con el que podrá crear una solución de techo para pantallas medianas y grandes.

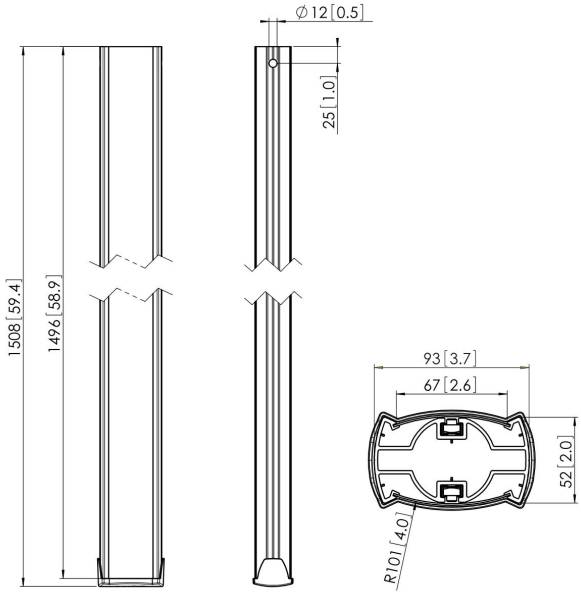

PUC 2515 Tubo 150 cm negra

Especificaciones

Número de artículo (SKU)	7225150
Color	Negro
Caja individual EAN	8712285329364
Longitud	1500
Certificación TÜV	Si
Garantía	5 años
Carga máx. de peso (kg)	80
Pantallas en sentidos opuestos	True
Excepciones de Connect It	2x if inches gte 65

VOGEL'S HOLDING BV (c)

Todos los derechos reservados. Sujeto a errores tipográficos y a correcciones técnicas y de precios.

Fecha: 2022-02-11

www.vogels.com

Vogel's. For Sure.